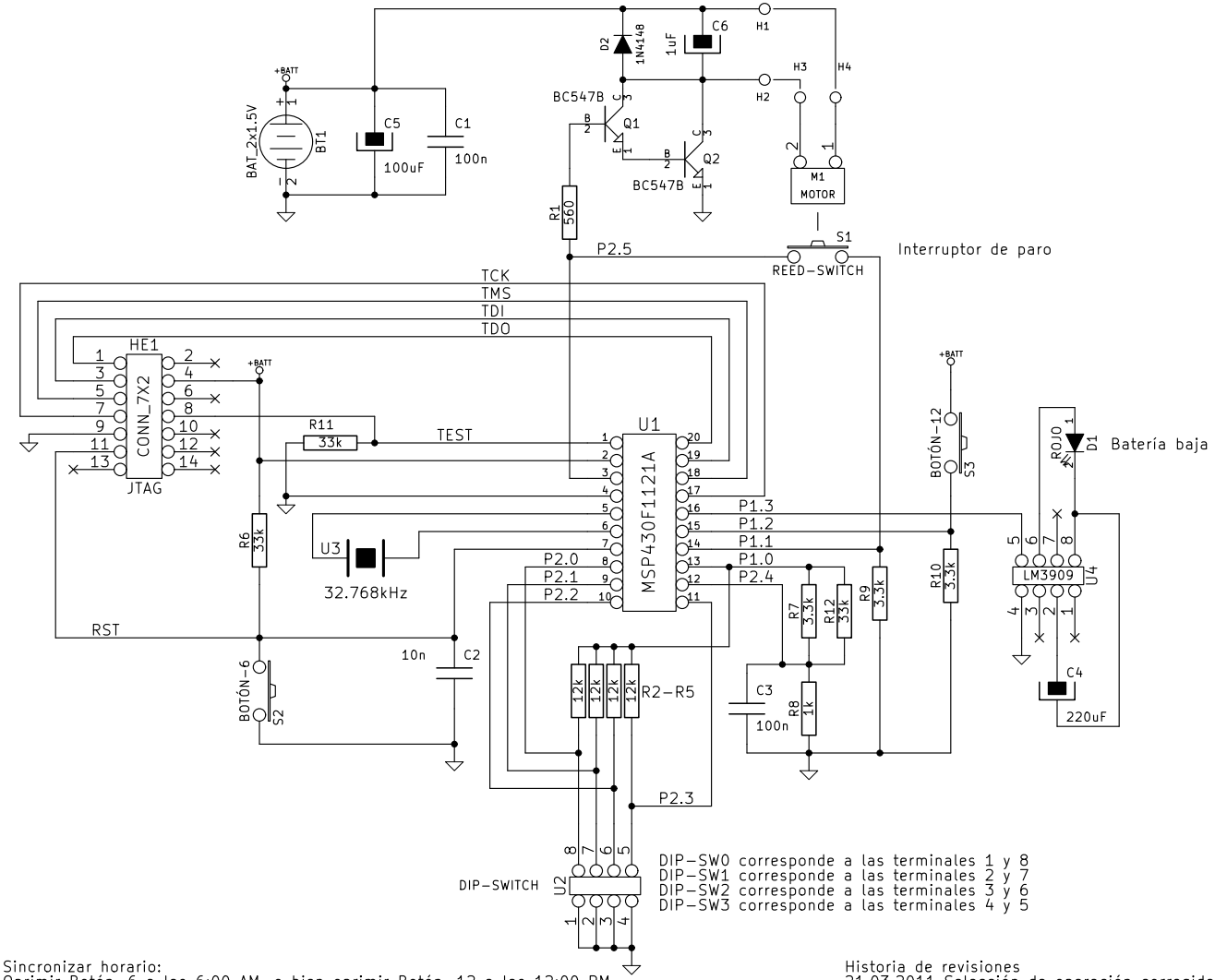

Sincronizar horario:
Oprimir Botón-6 a las 6:00 AM, o bien oprimir Botón-12 a las 12:00 PM
(mantener el botón oprimido por 3 segundos)

Selección de operación con U2, el número 0 significa posición on y 1 significa off.

SW2	SW1	SW0	Operación
0	0	0	Alimenta a las 6:00AM y a las 6PM (2 veces)
0	0	1	Alimenta a las 6:00AM, a las 12:00PM y a las 6PM (3 veces)
0	1	0	Alimenta a las 6:00AM, a las 10:00AM, a las 2:00PM y a las 6PM (4 veces)
0	1	1	Alimenta 5 veces
1	0	0	Alimenta 6 veces
1	0	1	Alimenta 7 veces
1	1	0	Alimenta 8 veces
1	1	1	Alimenta 9 veces

SW3=0 un giro por vez
SW3=1 dos giros por vez

Historia de revisiones
21.03.2011 Selección de operación corregida para reflejar los 0 y 1 eléctricos.
22.03.2011 Cristal no usa C6 y C7; R7 en paralelo con R12 para obtener 3k
C8->C6

Obra diseñada y trazada por: Ing. Juan Grez juangrez.com
Esta obra está bajo una licencia Attribution-ShareAlike 3.0
Unported de Creative Commons. Para ver una copia de esta licencia,
visite http://creativecommons.org/licenses/by-sa/3.0/deed.es
o envie una carta a Creative Commons, 171 Second Street, Suite 300,
San Francisco, California 94105, USA.